My Name Is Pierson

Alex G

Standard tuning

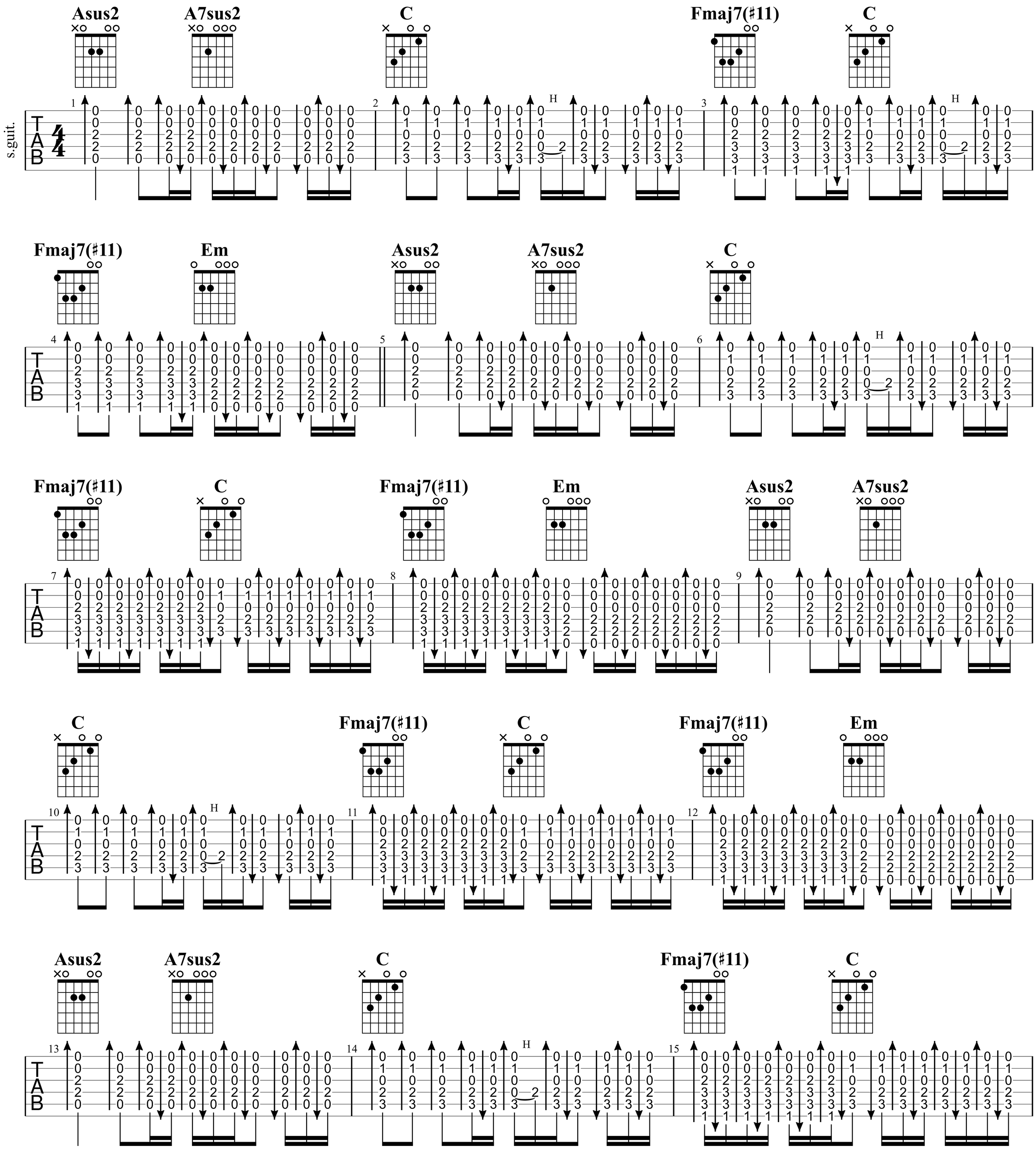

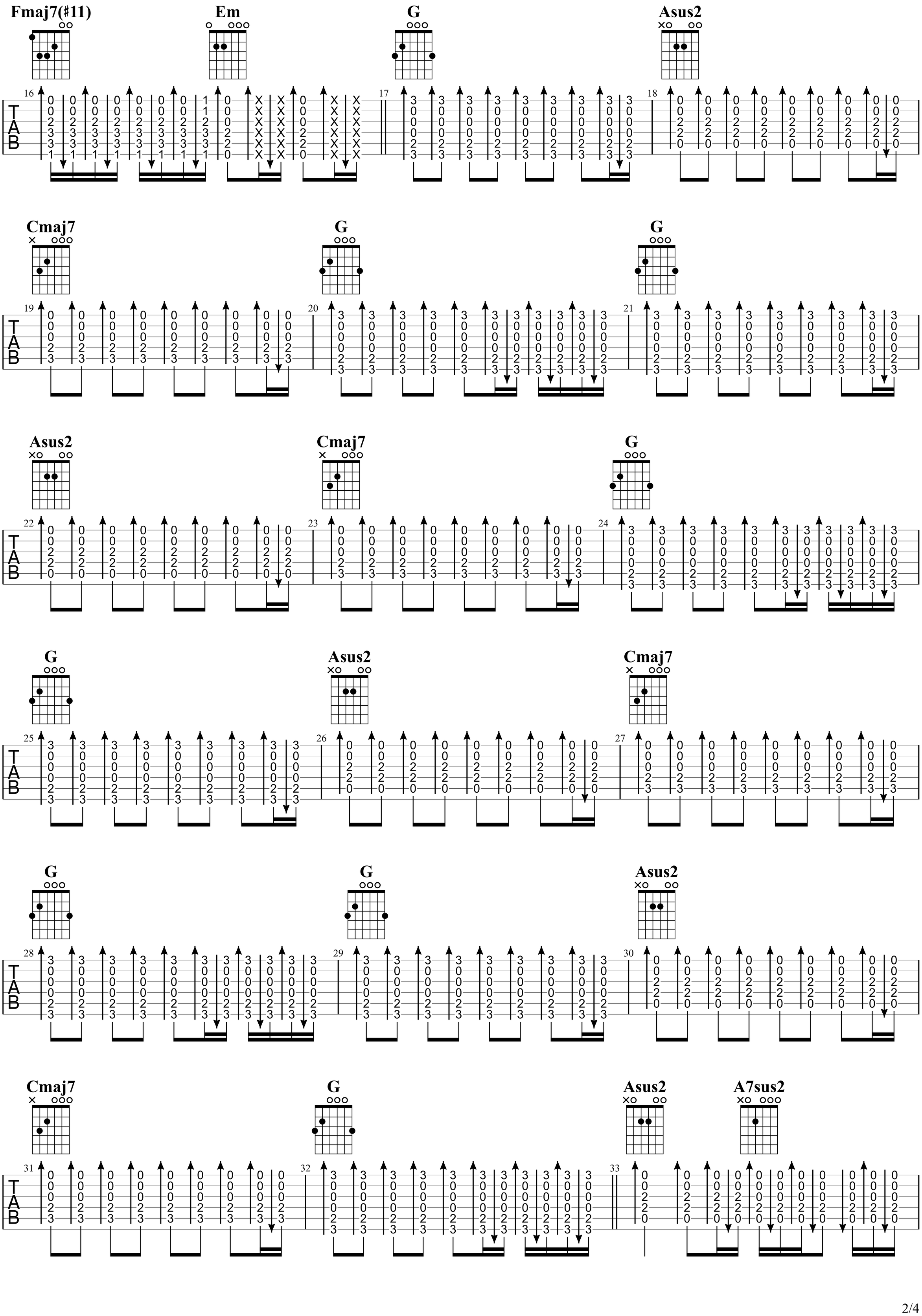
Fmaj7(♯11)
Em
G
Asus2
Cmaj7
G
G
Asus2
Cmaj7
G
G
Asus2
Cmaj7
G
G
Asus2
Cmaj7
G
Asus2
A7sus2
TAB

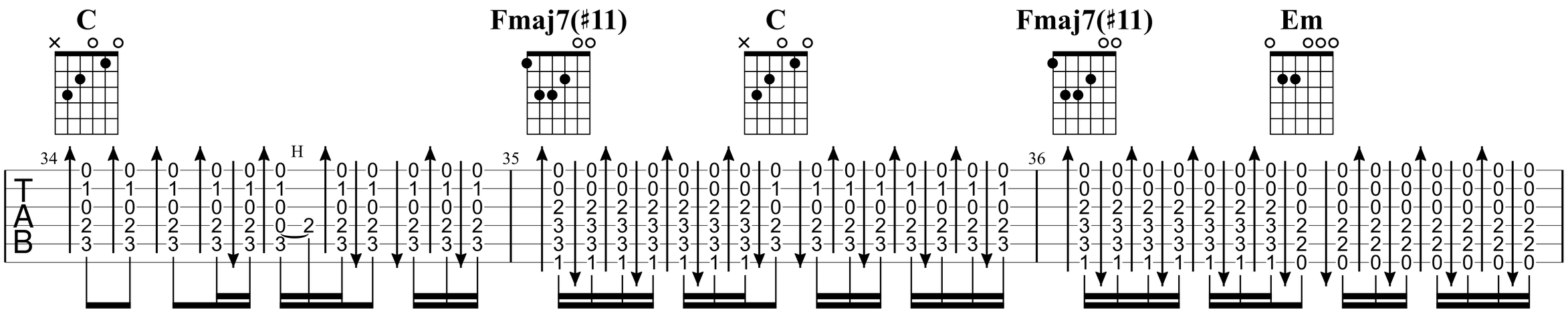
C
Fmaj7(♯11)
C
Fmaj7(♯11)
Em
34
35
36
H
TAB

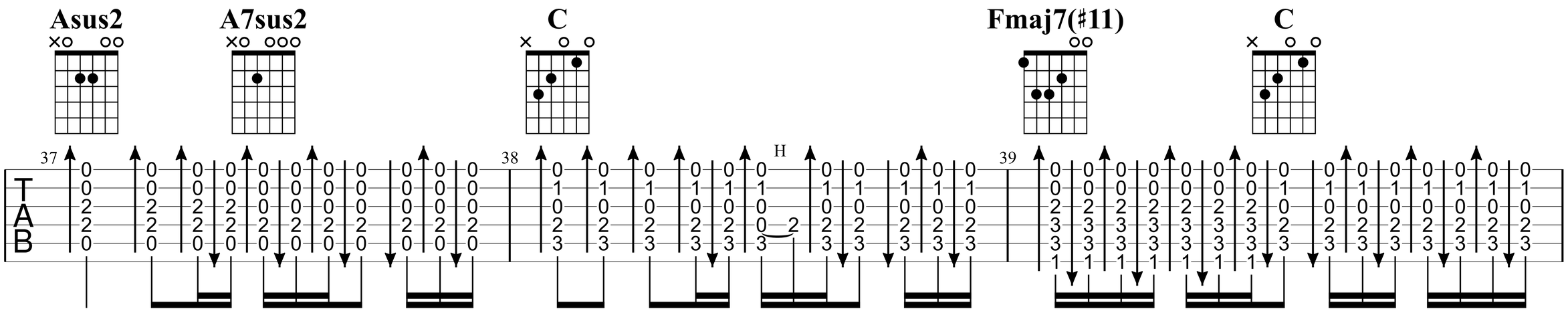
Asus2
A7sus2
C
Fmaj7(♯11)
C
37
38
39
H
TAB

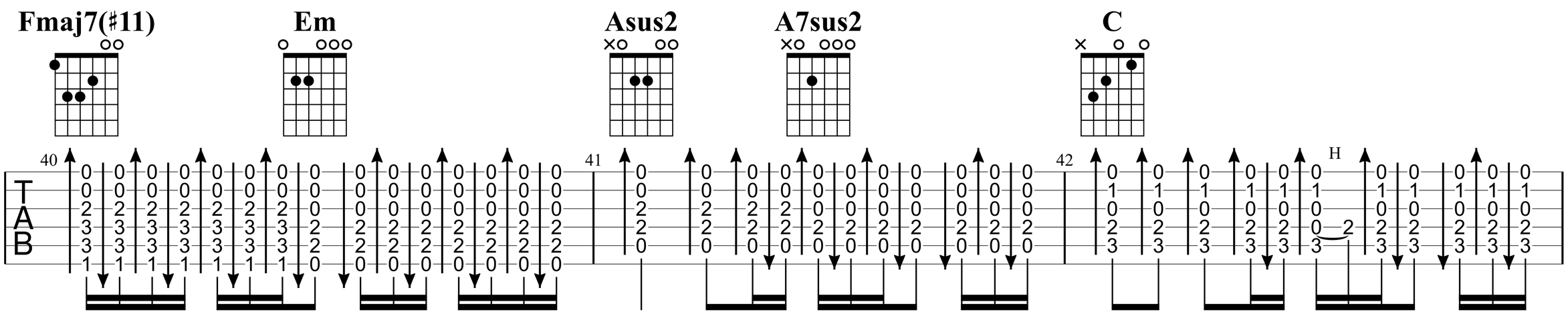
Fmaj7(♯11)
Em
Asus2
A7sus2
C
40
41
42
H
TAB

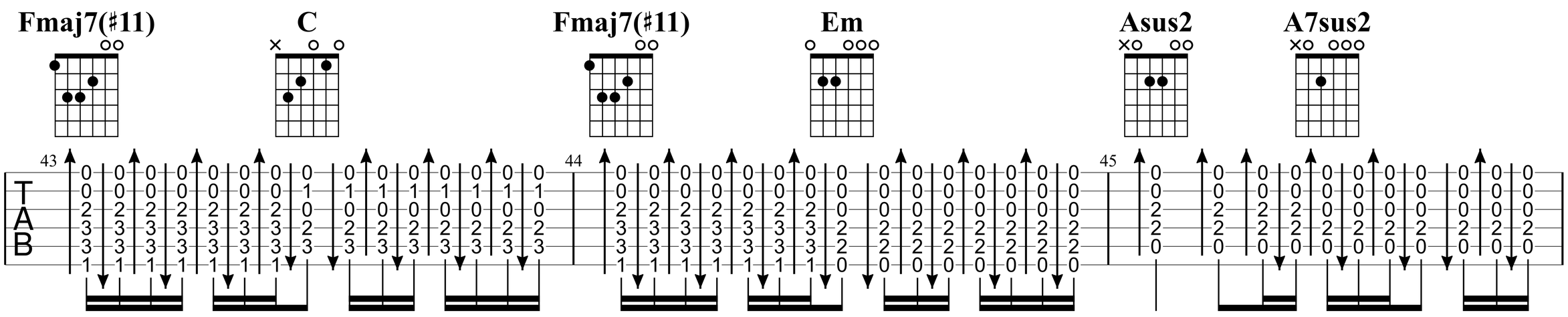
Fmaj7(♯11)
C
Fmaj7(♯11)
Em
Asus2
A7sus2
43
44
45
TAB

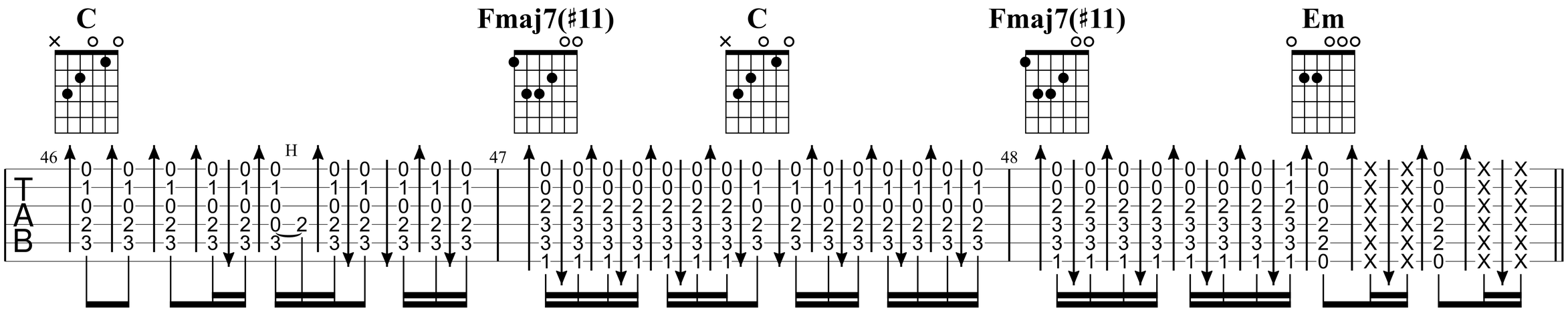
C
Fmaj7(♯11)
C
Fmaj7(♯11)
Em
46
47
48
H
TAB

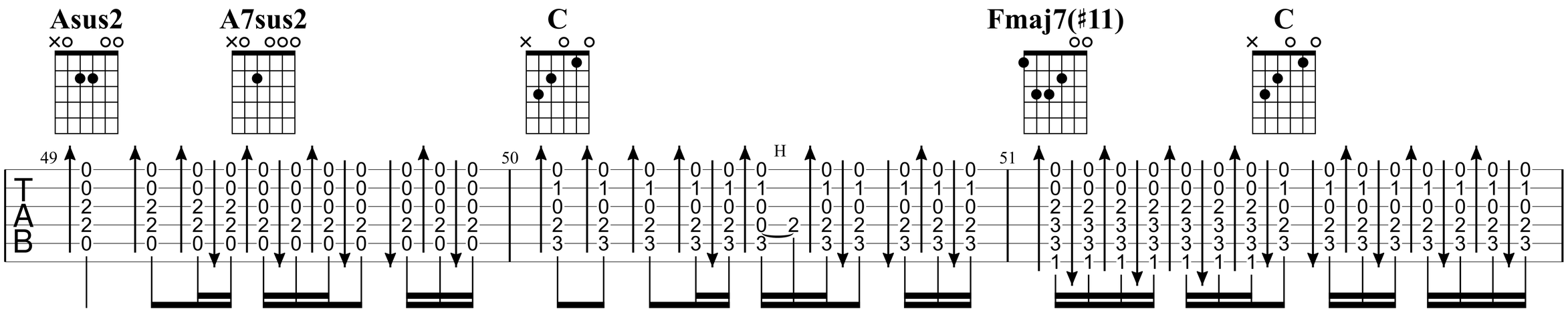
Asus2
A7sus2
C
Fmaj7(♯11)
C
49
50
51
H
TAB

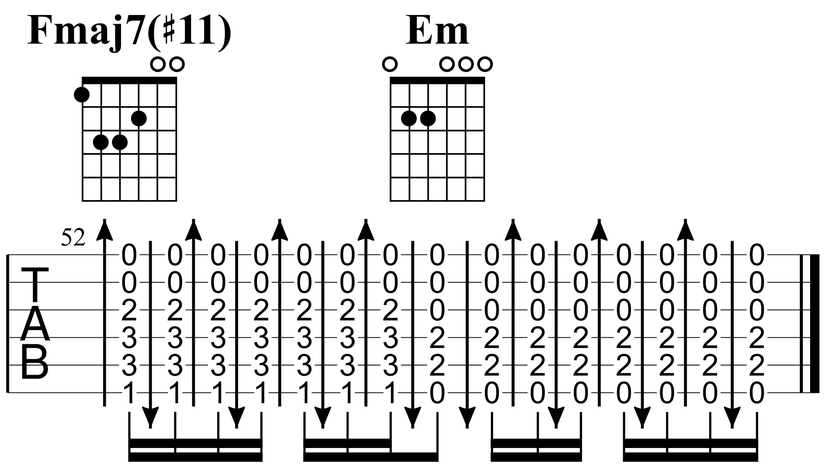
Fmaj7(♯11)
Em
52
T
A
B