Crab

Alex G

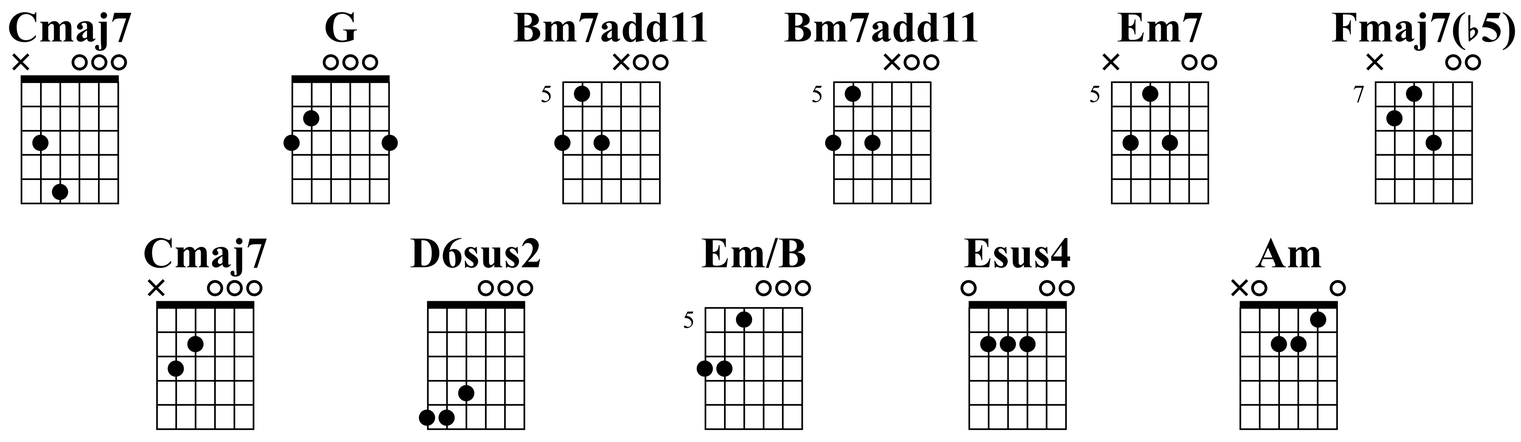

Standard tuning

♩ = 97

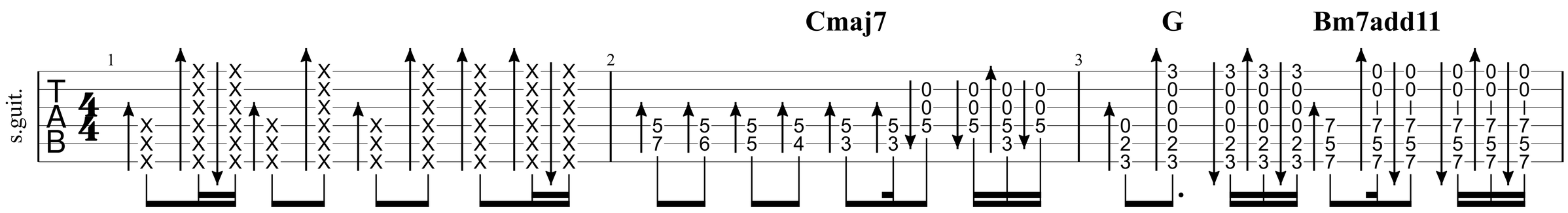

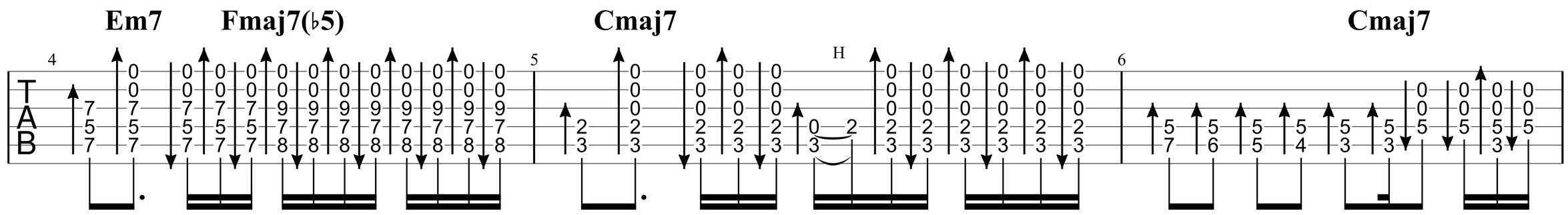

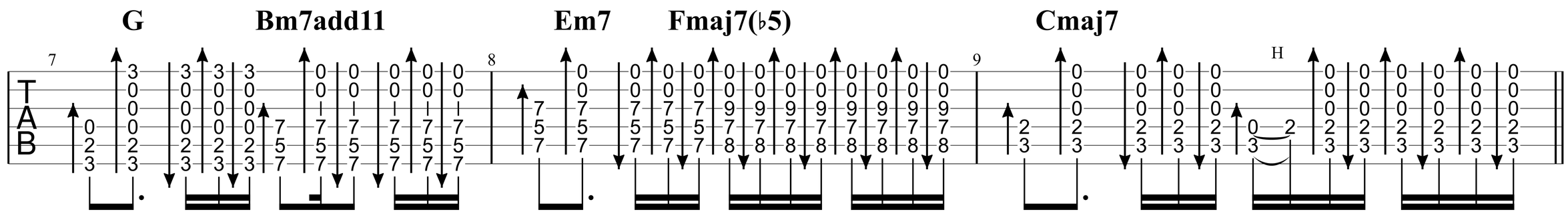

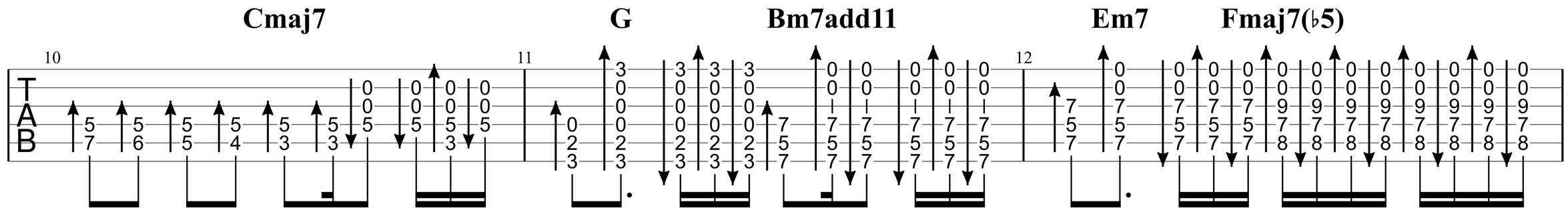

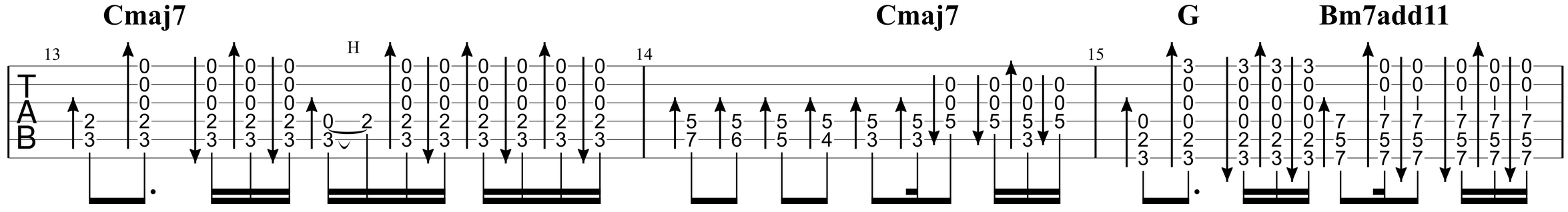

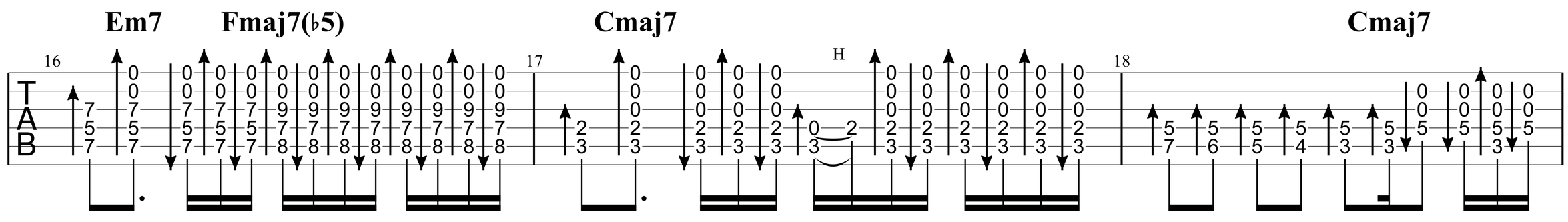

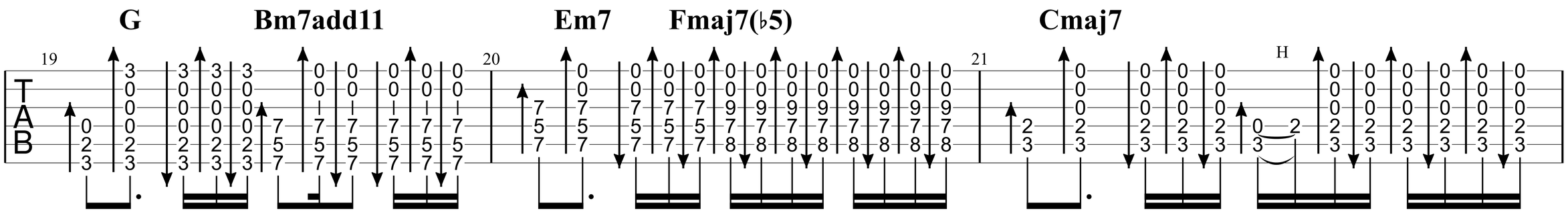
G
Bm7add11
Em7
Fmaj7(♭5)
Cmaj7
19
20
21
H
TAB

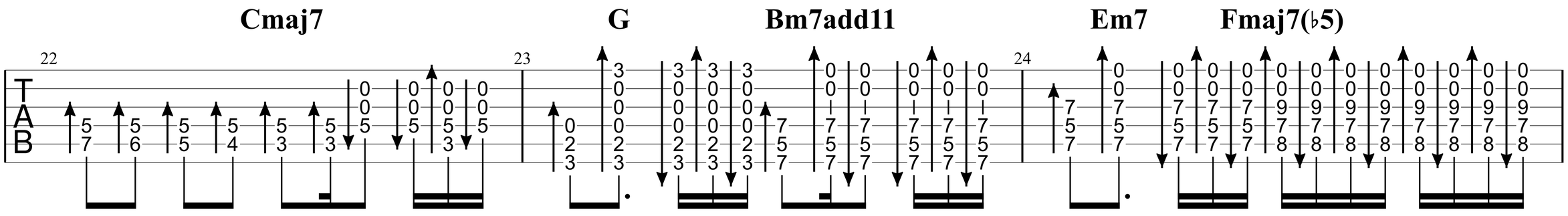
Cmaj7
G
Bm7add11
Em7
Fmaj7(♭5)
22
23
24
TAB

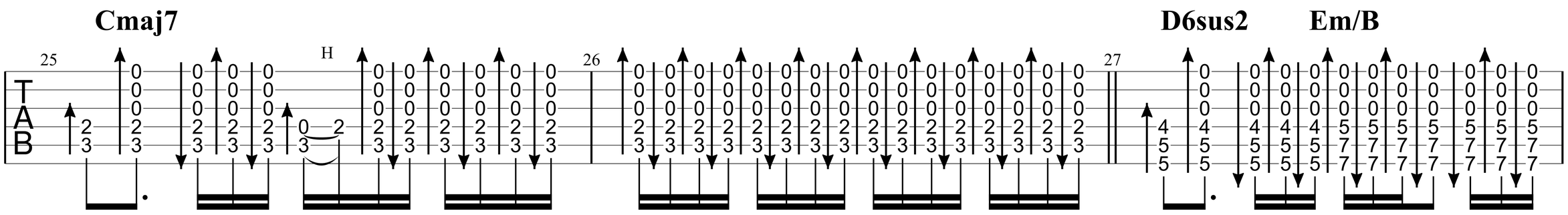
Cmaj7
D6sus2
Em/B
25
26
27
H
TAB

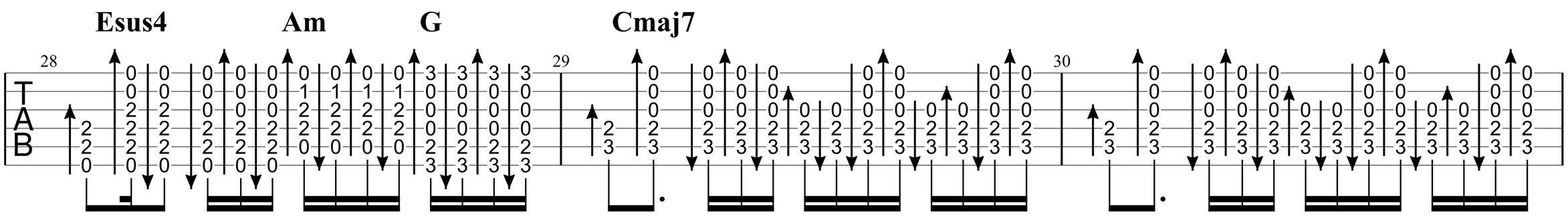
Esus4
Am
G
Cmaj7
28
29
30
TAB

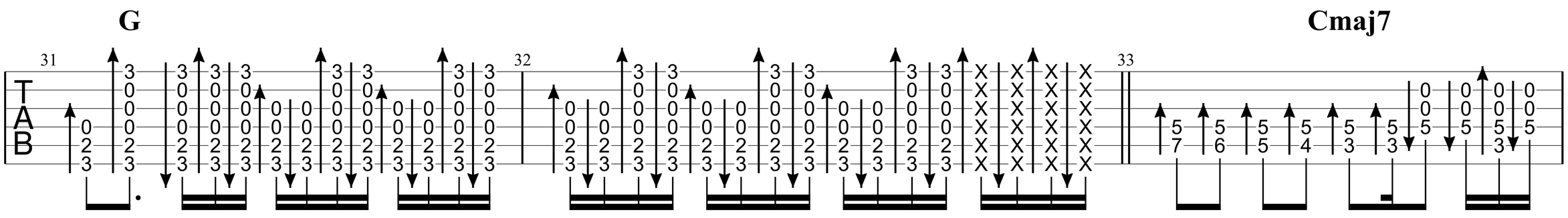
G
Cmaj7
31
32
33
TAB

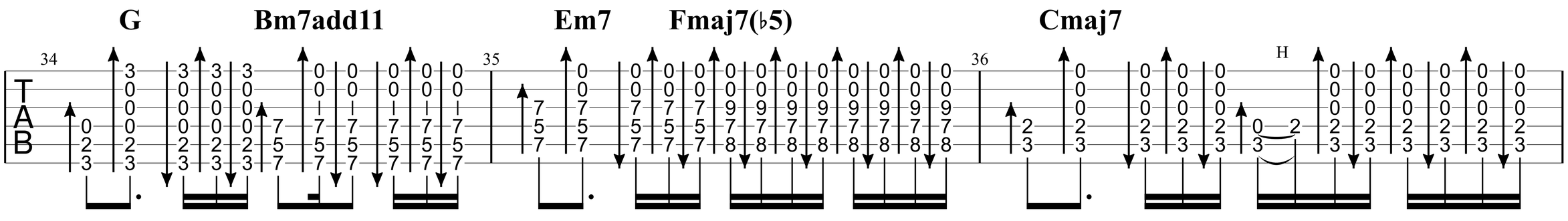
G
Bm7add11
Em7
Fmaj7(♭5)
Cmaj7
34
35
36
H
TAB

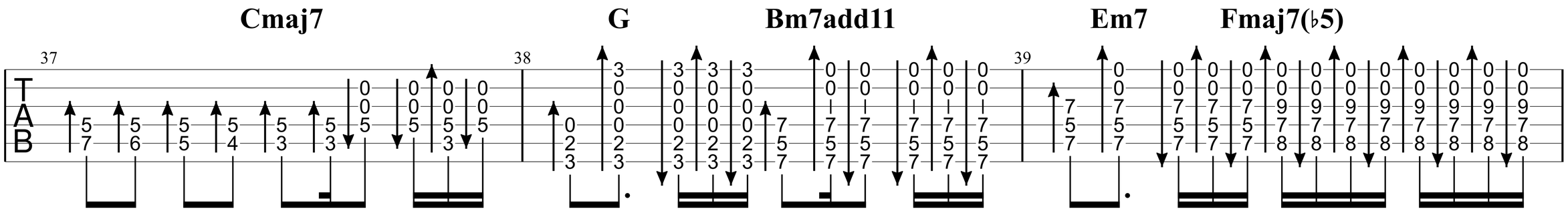
Cmaj7
G
Bm7add11
Em7
Fmaj7(♭5)
37
38
39
TAB

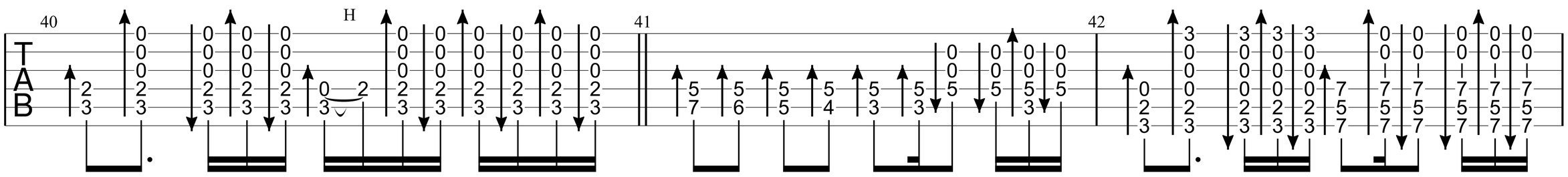
Cmaj7
Cmaj7
G
Bm7add11
40
41
42
H
TAB

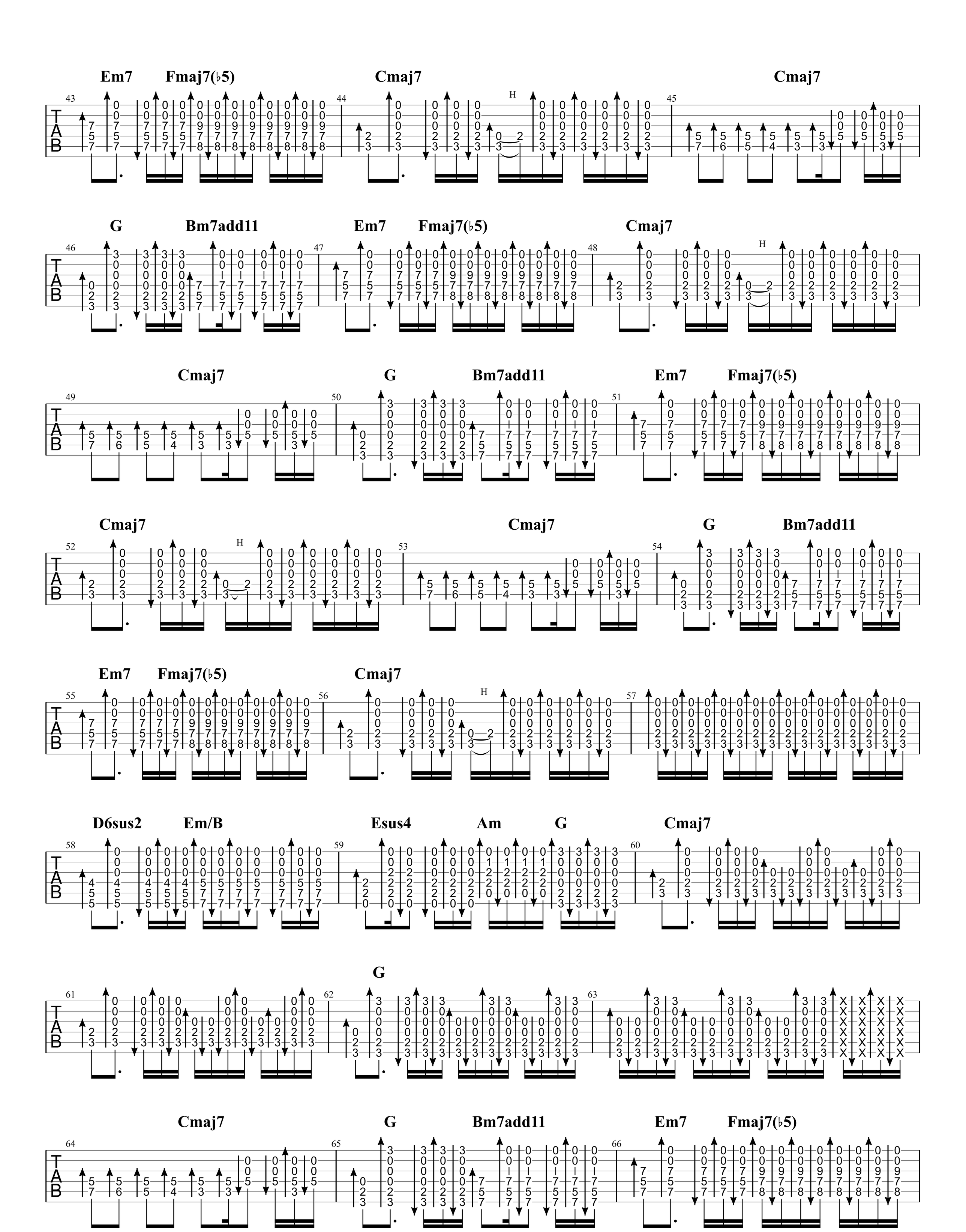
Em7 Fmaj7(♭5) Cmaj7 Cmaj7
G Bm7add11 Em7 Fmaj7(♭5) Cmaj7
Cmaj7 G Bm7add11 Em7 Fmaj7(♭5)
Cmaj7 Cmaj7 G Bm7add11
Em7 Fmaj7(♭5) Cmaj7
D6sus2 Em/B Esus4 Am G Cmaj7
G
Cmaj7 G Bm7add11 Em7 Fmaj7(♭5)
TAB

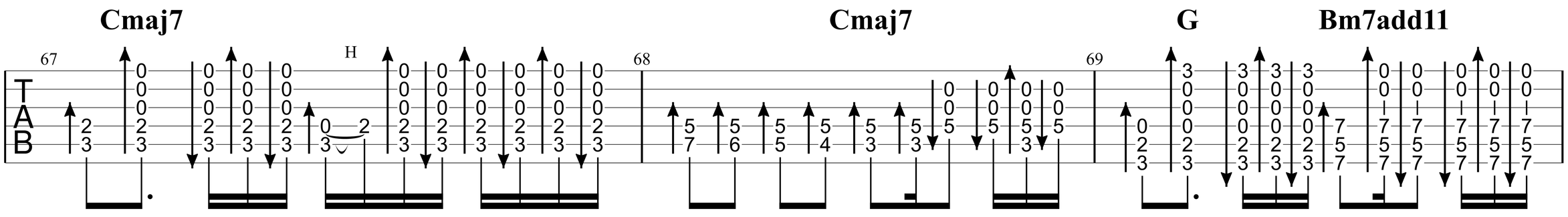
Cmaj7
Cmaj7
G
Bm7add11
67
68
69
H
TAB

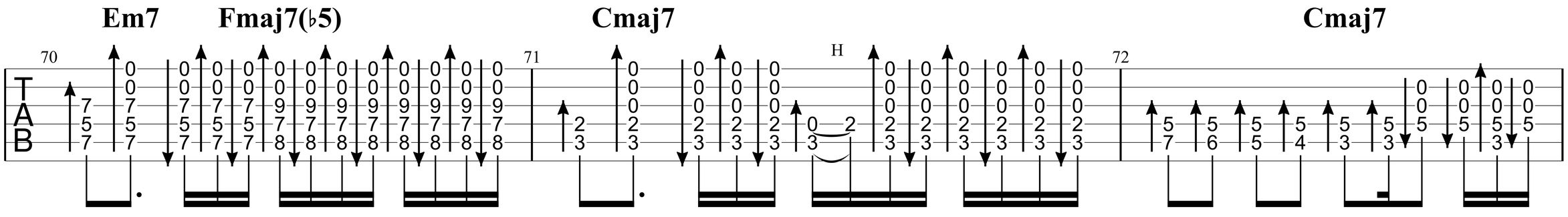
Em7
Fmaj7(♭5)
Cmaj7
Cmaj7
70
71
72
H
TAB

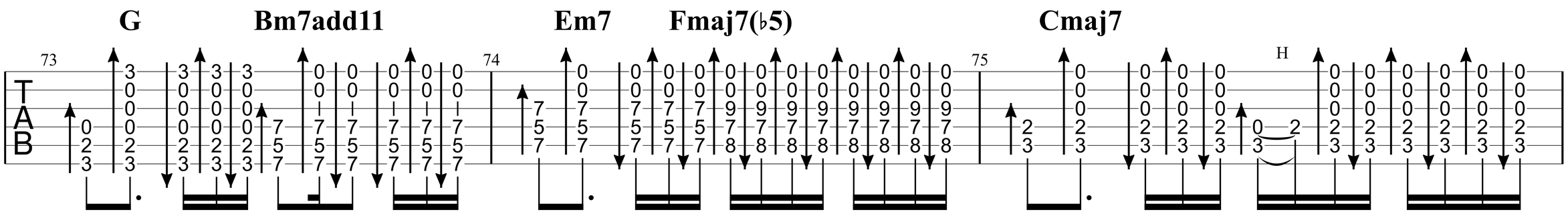
G
Bm7add11
Em7
Fmaj7(♭5)
Cmaj7
73
74
75
H
TAB

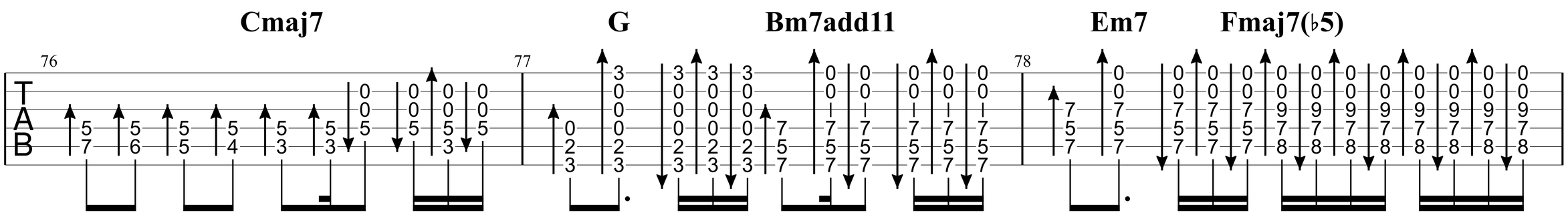
Cmaj7
G
Bm7add11
Em7
Fmaj7(♭5)
76
77
78
TAB

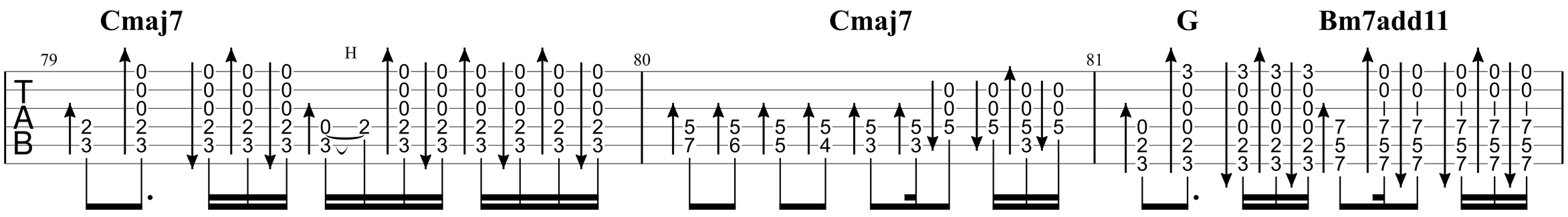
Cmaj7
Cmaj7
G
Bm7add11
79
80
81
H
TAB

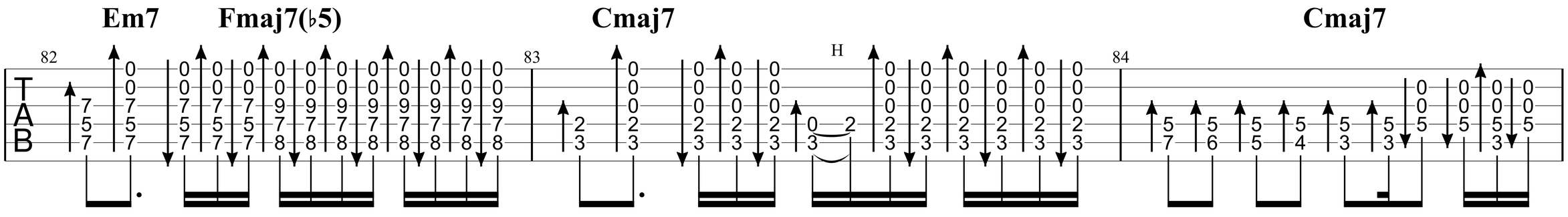
Em7
Fmaj7(♭5)
Cmaj7
Cmaj7
82
83
84
H
TAB

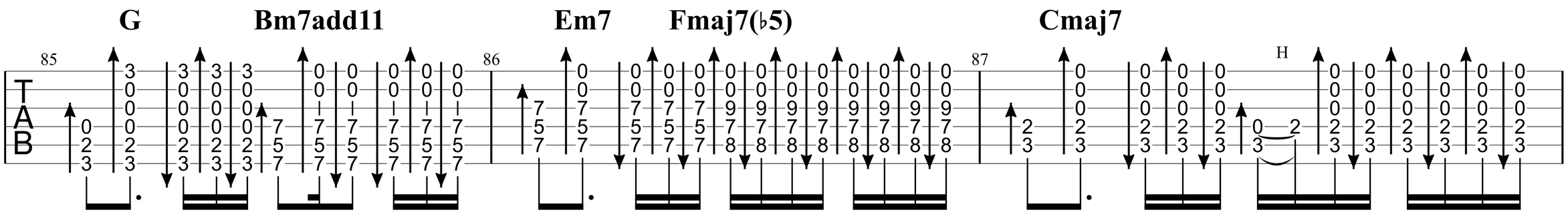
G
Bm7add11
Em7
Fmaj7(♭5)
Cmaj7
85
86
87
H
TAB

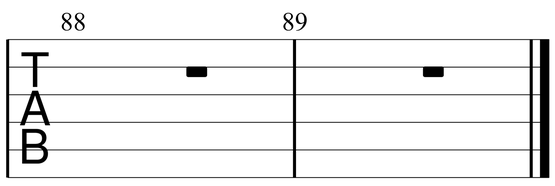
88
89
TAB